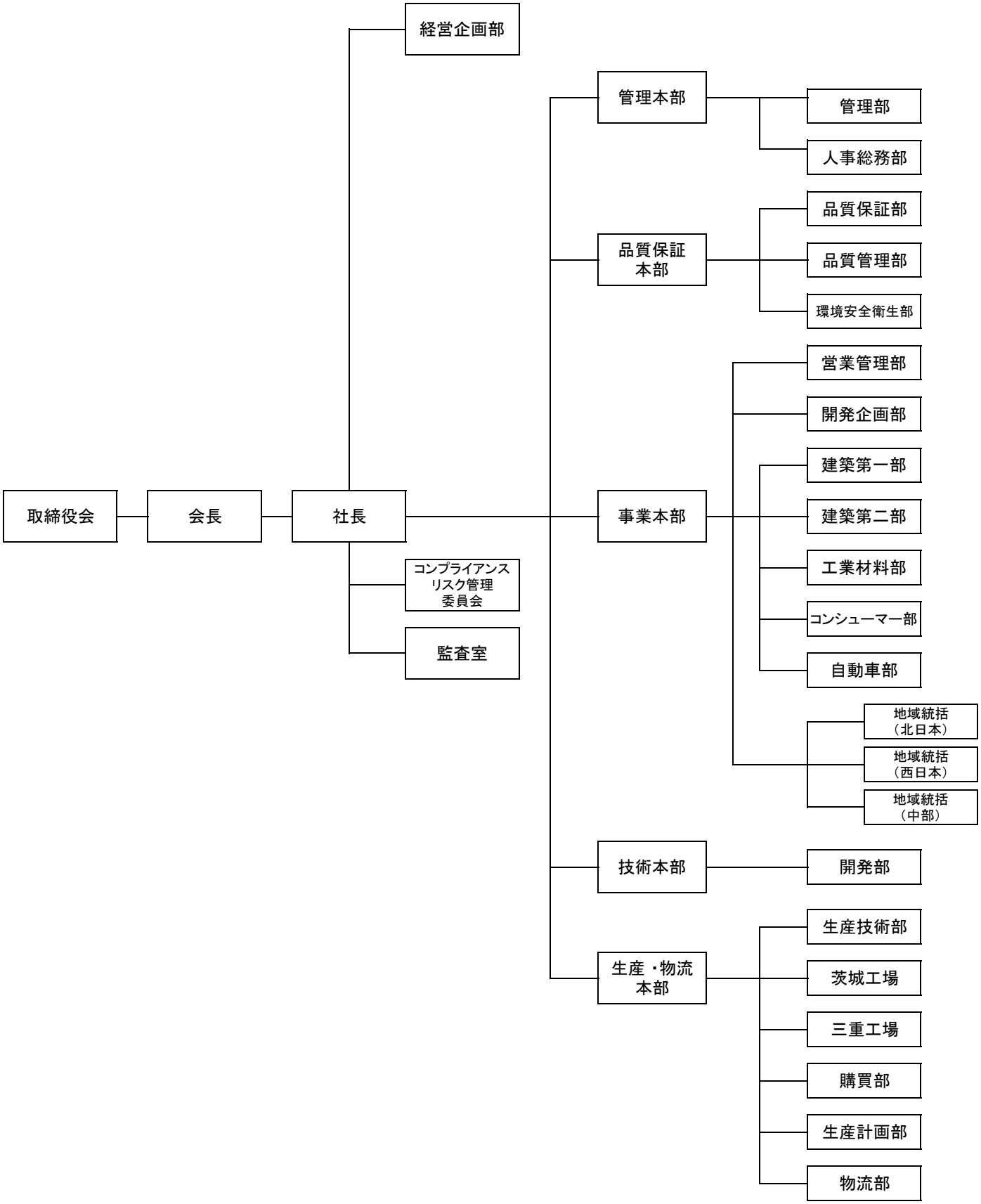セメダイン株式会社　組織図
2019年4月1日